DMT-3T	US	450	6:1	II	M2
1	2	3	4	5	6

1 – Типоразмер высокоэффективного винтового домкрата

DMT-0.5T	DMT-3T	DMT-15T
DMT-1T	DMT-5T	DMT-20T
DMT-2T	DMT-10T	DMT-30T

2 – Исполнение

US - Вертикальное переводное исполнение	IS - Перевернутое переводное исполнение
UK – Вертикальное винтовое исполнение	IK – Перевернутое винтовое исполнение
UR – Вертикальное вращательное исполнение	IR – Перевернутое вращательное исполнение

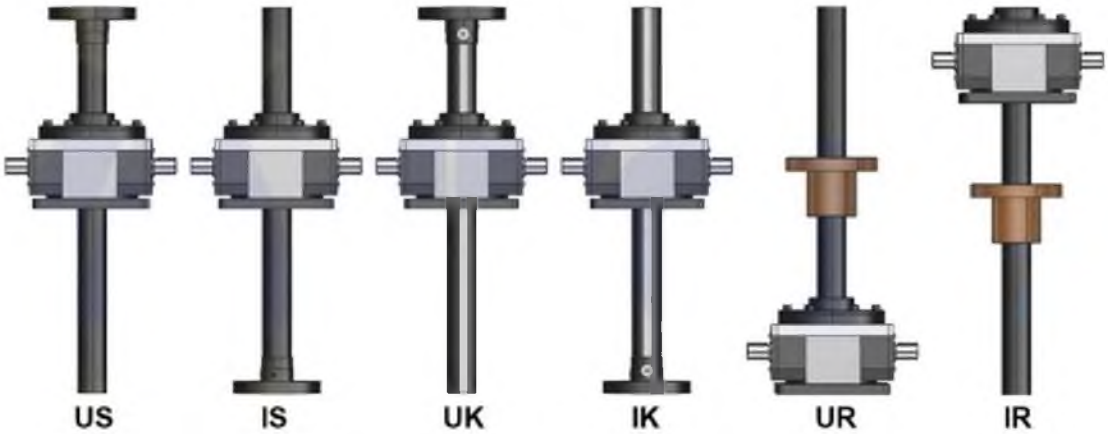

3 – Длина штока (мм)

Стандартная длина хода винтовых домкратов серии DMT отсутствует. Она устанавливается от требований заказчика.

4 – Передаточное число

Модель	Вариант №1 передаточного числа	Ход (мм) за 1 оборот входного вала	Вариант №2 передаточного числа	Ход (мм) за 1 оборот входного вала	Вариант №2 передаточного числа	Ход (мм) за 1 оборот входного вала
DMT-0.5T	5:1	1.00	10:1	0.50	20:1	0.25
DMT-1T	5:1	1.00	10:1	0.50	20:1	0.25
DMT-2T	5:1	1.00	10:1	0.50	20:1	0.25
DMT-3T	6:1	1.00	12:1	0.50	24:1	0.25
DMT-5T	6:1	1.00	12:1	0.50	24:1	0.25
DMT-10T	8:1	1.00	16:1	0.50	32:1	0.25
DMT-15T	8:1	1.00	16:1	0.50	32:1	0.25
DMT-20T	10:1	1.00	20:1	0.50	40:1	0.25
DMT-30T	12:1	1.00	18:1	0.50	36:1	0.25

5 – Исполнение конца винта

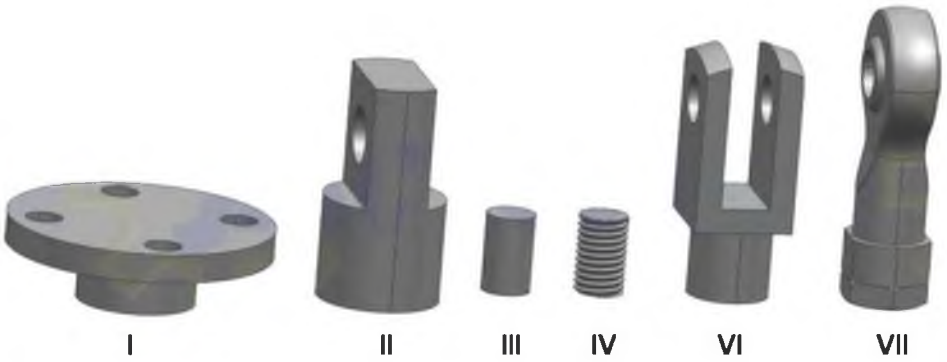

I – плитообразный конец
II – концевая опора
III - простой конец
IV – резьбовой конец
VI – вилкообразный конец
VII – стержневой конец

6 - Типы червяка (входного вала), входных фланцев электродвигателя
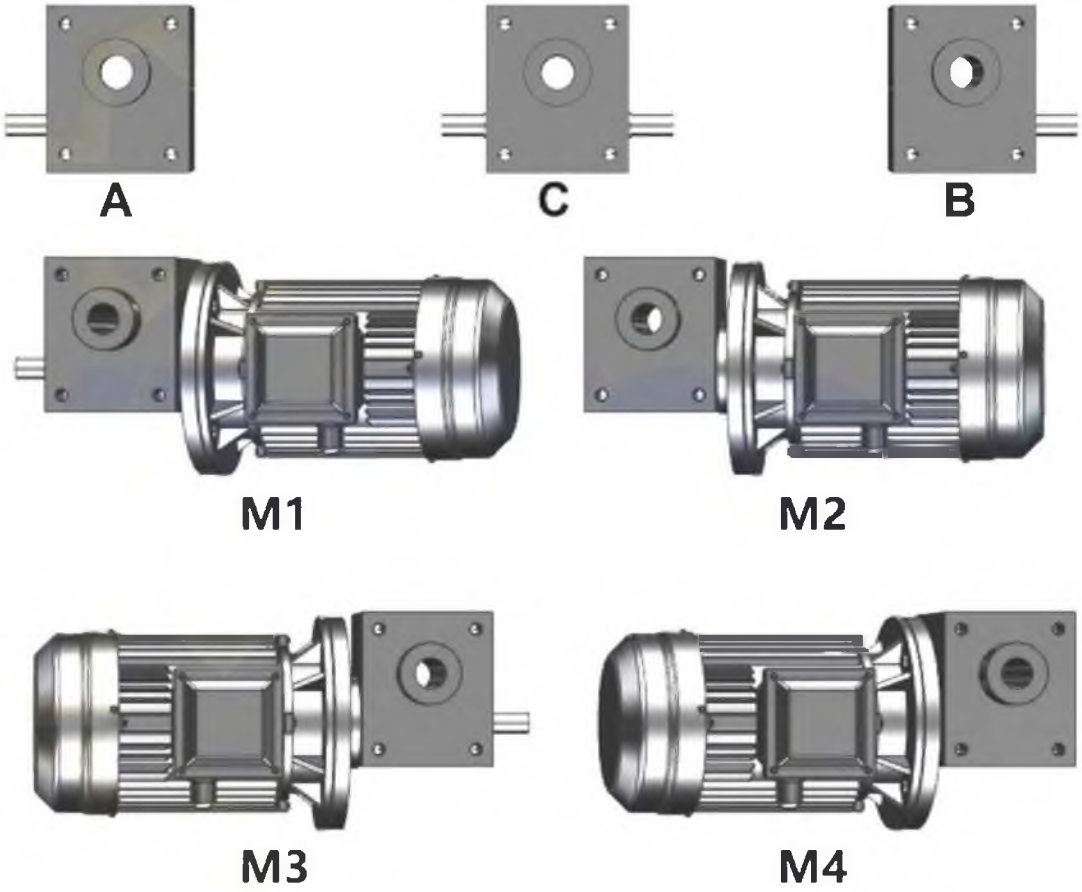
A – входной вал слева
B – входной вал справа
C – двойной входной вал
M1 – входной вал слева, справа входной фланец для электродвигателя
M2 - справа входной фланец для электродвигателя
M3 – входной вал справа, слева входной фланец для электродвигателя
M4 - слева входной фланец для электродвигателя